E-BASIL

Mi Salon

Lavacabezas / Shampoo units / Bac à shampoing

ES

DESCRIPCIÓN

1. Poli-piel de PVC retardante al fuego.
2. Martindale 100.000 ciclos

ESTRUCTURA

3. Estructura metálica galvanizada y pintada en color negro.
4. Reposabrazos en madera de roble macizo.
5. Mueble con estantes en madera de roble macizo y panel protector acrílico resistente al agua
6. Espuma de 35 kg de densidad y retardante al fuego
7. Cerámica blanca o negra montada sobre mecanismo oscilante. Válvula con cesta anti-pelo, tapón y tubo desagüe.
8. Kit anti-goteo: Grifo monomando, ducha anti-goteo y flexo (Este kit no está disponible para el mercado italiano)
9. Reposabrazos tapizados (OPCIONAL)
10. Reposapiés basculante con motor eléctrico

EN

DESCRIPTION

1. Fire-retardant PVC vinyl.
2. Martindale 100.000 cycles

STRUCTURE

3. Galvanic black painted metallic structure.
4. Solid oak wood armrest.
5. Solid oak shelves and water stopper acrylic panel.
6. 35 kg density foam and fire retardant
7. White or black basin over oscillating mechanism. Hair strainer drain assembly and flex drain hose.
8. Drop stop kit: Mixer tap, shower head & hose holder and hose.
9. Upholstered armrest (OPTIONAL)
10. Rocking footrest with electric motor

FR

DESCRIPTION

1. Similicuire de PVC retardant au feu.
2. Martindale 100.000 cycles

STRUCTURE

3. Structure métallique galvanisé et peinte en noir et mousse de haute densité.
4. Accoudoirs en bois de chêne massif.
5. Meuble avec étagères en bois de chêne massif et panneau acrylique résistant à l'eau.
6. Mousse à densité 35kg et retardante au feu
7. Cuve céramique blanche ou noir montée sur mécanisme oscillant. Bonde avec filtre anti-cheveux, bouchon et tuyau extensible.
8. Kit aqua-stop: Mitigeur, douchette anti-goutte et flexible
9. Accoudoirs rembourrés (OPTIONEL)
10. Repose-pieds oscillant avec moteur électrique

Garantía - Guarantee - Garantie
2 años - years ans

E-BASIL BR
E-Basil Brown

E-BASIL B E-Basil Black

COLOR · COLOR · COULEUR

EMBALAJE · PACKAGING · EMBALLAGE

Cantidad de bultos 2
Quantity of packages
Quantité de colis

A_65x75x115cm
B_45x68x64cm

DETALLES · DETAILS · DÉTAILS

MEDIDAS · MEASUREMENTS · MESURES

125 / 154 cm

95,8 cm

54 cm

PESO · WEIGHT · POIDS

58,50Kg

Mirplay®
Designed in Barcelona
Mobles Mir i Equipaments, S.L.
VAT No. ES-B61472866
info@mirplay.com
www.mirplay.com

E-BASIL

Mi Salon

Medidas / Measurements / Mesures

Video de la serie de productos Organic Collection
Video of the Organic Collection product series
Vidéo de la série de produits Organic Collection

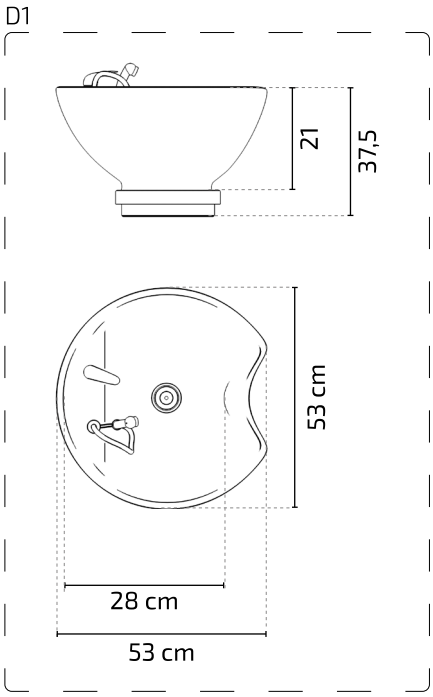

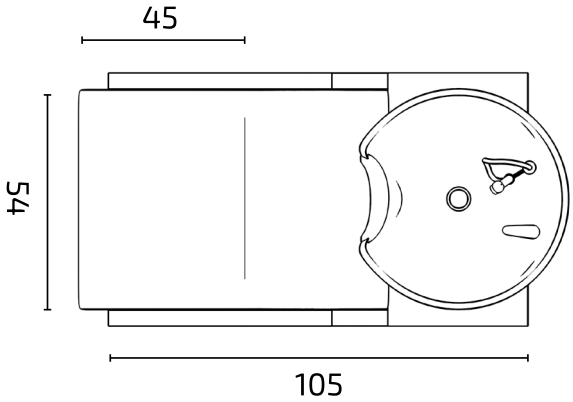

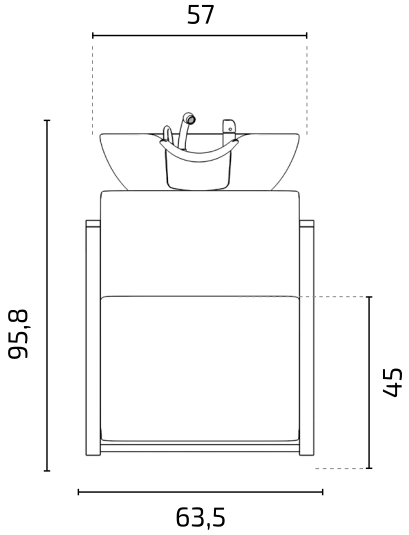

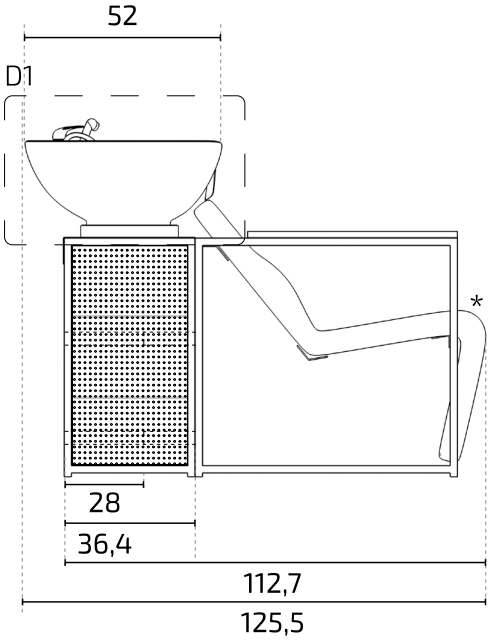

*

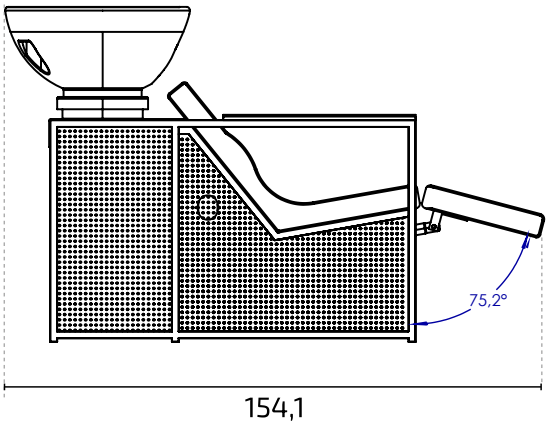

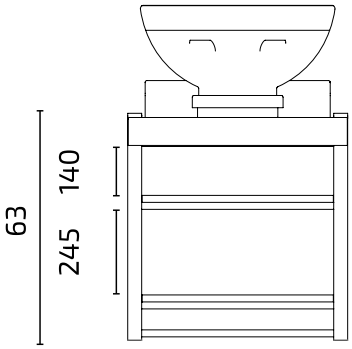

E-BASIL

Mi Salon

Instrucciones de montaje / Assembly instructions / Instructions de montage

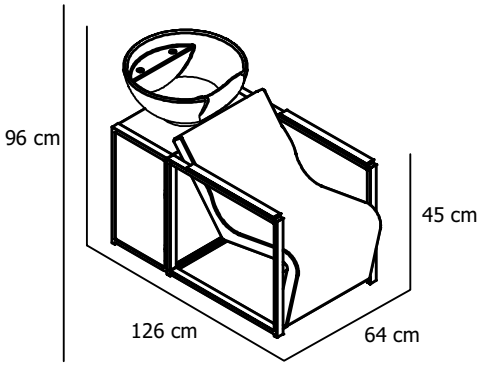

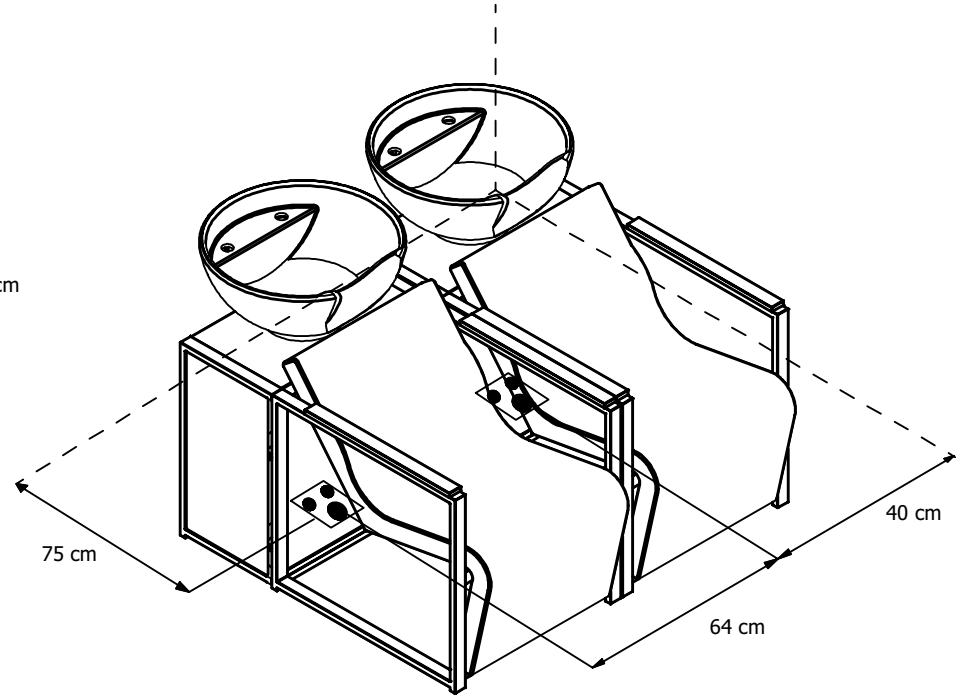

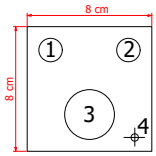

1. Hot 3/8"
2. Cold 3/8"
3. Drainpipe Ø32-35 mm
4. Electric point

Distancias mínimas recomendadas para el montaje del lavacabezas.
Minimum recommended distances for the assembly of the washing unit.
Distances minimales recommandées pour le montage du bac de lavage.

Fijado en el suelo / Fixed on the ground / Fixé au sol

❶

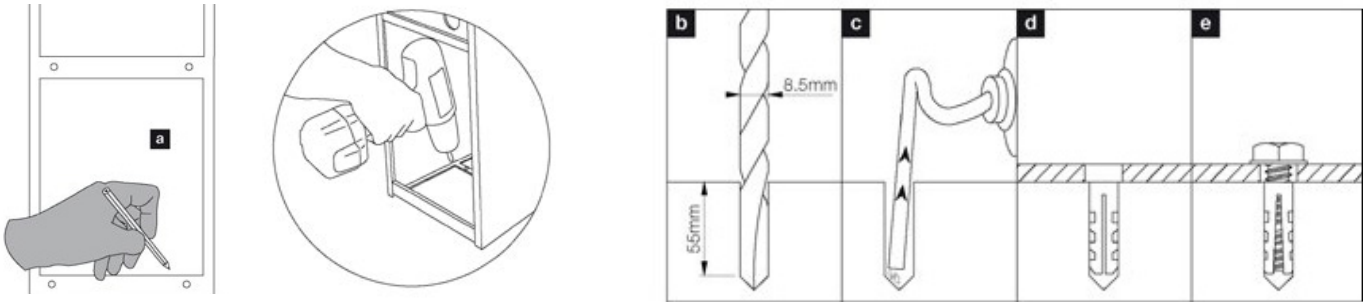

ES

1. Marcar los puntos en el piso para el anclaje.
2. Taladrar hasta 55 mm de profundidad con una broca de 8,5 mm
3. Sacar los desperdicios del agujero.
4. Poner el taco de anclaje en el agujero
5. Atornillar el lavacabezas al piso con los tornillos adjuntos.

EN

1. Mark the points on the floor for anchoring.
2. Drill with an 8,5 mm bit to a depth of 55 mm.
3. Remove the debris from the hole
4. Insert the anchoring plug in the hole.
5. Screw the washing unit to the floor with the attached screws.

FR

1. Marquer les points de fixation au sol.
2. Percer à l'aide d'une mèche de 8,5 mm jusqu'a 55 mm de profondeur
3. Dégager l'orifice percé de tout élément obstruant
4. Insérer la cheville de fixation dans l'orifice.
5. Visser le bac de lavage au sol à l'aide des vis fournies.

Mirplay®

Designed in Barcelona

Mobles Mir i Equipaments, S.L.
VAT No. ES-B61472866

info@mirplay.com
www.mirplay.com

E-BASIL

Mi Salon

Instalación de lavacabezas / Basin installation / Installation de la vasque

A. Poner el conjunto pila + basculante en su ubicación según croquis
A. Fit the basin assembly + tipper in place as show in the illustration.
A. Positionner l'ensemble vasque + élément basculant comme illustré.

B. Apretar las tuercas (izquierda y derecha) para sujetar el conjunto de la pila al lavacabezas.
B. Screw on the nuts (left and right-hand) to secure the basin assembly to the hair basin.
B. Serrer les vis (gauche et droite) pour fixer l'ensemble de la vasque sur le bac de lavage.

C. Bascular la pila hacia delante al máximo (sin que esta toque el mueble lavacabezas)
C. Tip the basin forward as much as possible (without it touching the backwash unit).
C. Faire basculer la vasque au maximum vers l'avant (sans que celle-ci ne touche le meuble du bac).

D. Atornillar el espárrago según croquis
D. Screw in the stud as shown in the illustration.
D. Visser le goujon comme illustré.

E. Atornillar la tuerca al espárrago para fijarlo
E. Screw the nuts onto the stud to secure it in place.
E. Serrer les vis sur le goujon pour fixer ce dernier.

F. Bascular la pila hacia atrás al máximo (sin que esta toque el mueble lavacabezas) y repetir los pasos D y E. El espárrago a atornillar será el trasero (tr).
F. Tip the basin backwards as far as possible (without it touching the backwash unit) and repeat steps D and E. The stud to be screwed in will be the rear one (tr).
F. Faire basculer la vasque au maximum vers l'arrière (sans que celle-ci ne touche le meuble du bac), puis répéter les opérations D et E. Le goujon à visser est l'arrière (tr).

G. Para endurecer el movimiento del mecanismo basculante apretar las 2 tuercas en el sentido de las agujas del reloj
G. To harden the tilt mechanism tighten the 2 nuts clockwise
G. Pour durcir le mouvement du mécanis me oscillant resserrer les 2 écrous dans le sens des aiguilles d'une montre

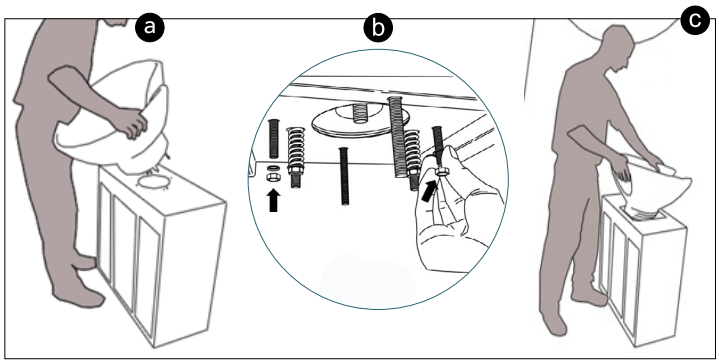

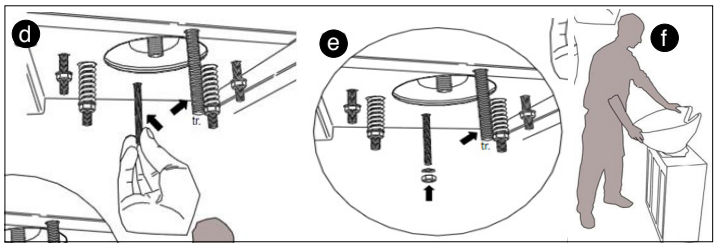

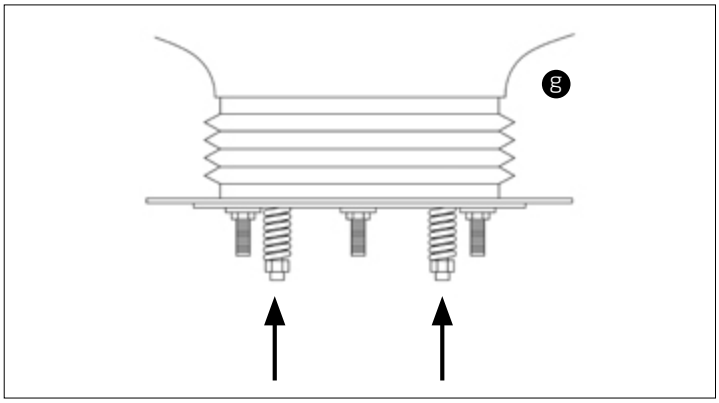

Monteje del desagüe / Drain assembly / Ensemble de vidange

A. Proceder a conectar el conjunto de la grifería
A. Proceed connecing the tap assembly
A. Raccorder l'ensemble de la robinetterie

B. Conectar las tomas de agua 1 y 2.
Conectar el tubo 3 al desagüe del suelo
B. Connect water connections 1 and 2.
Connect tube 3 to the floor drainpipe
B. Relier les raccordements d'eau 1 et 2.
Relier le tube 3 à la bouche d'écoulement du sol

**La imagen puede no ser fiel a la realidad.*
El montaje del desague es estandar para todos nuestroas lavacabezas.
**The image may not accurately represent reality.*
The drain assembly is standard for all our washbasins.
**L'image peut ne pas correspondre exactement à la réalité.*
Le montage du drain est standard pour tous nos bacs de lavage.

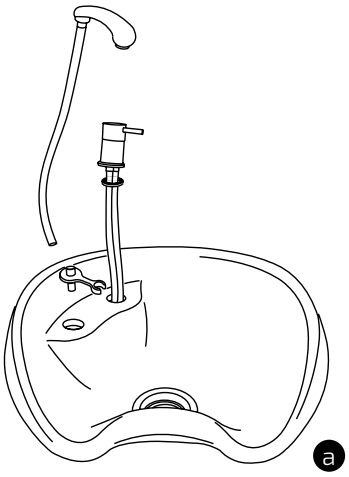

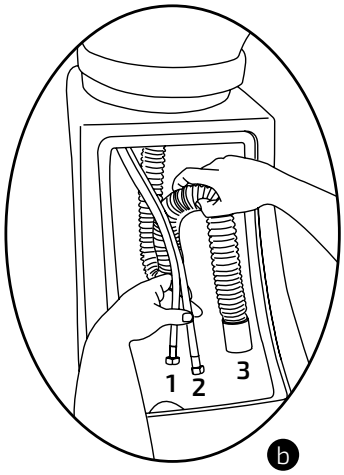

E-BASIL

Mi Salon

Instalación Pica / Installation de vasque / Basin intallation

❶

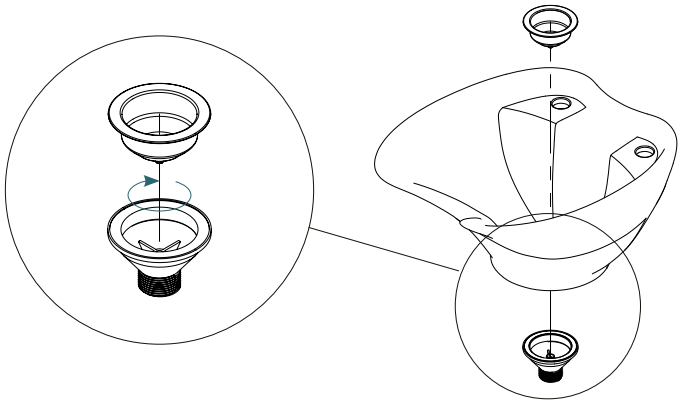

ES - Antes de montar el basculante haga una prueba de agua para aseguar el correcto sellado del desagüe.
EN - Before assembling the tilt mechanism, perform a water test to ensure proper sealing of the drain.
FR - Avant d'installer le bras oscillant, faites un test d'eau pour vous assurer de la bonne étanchéité du drain.

❷

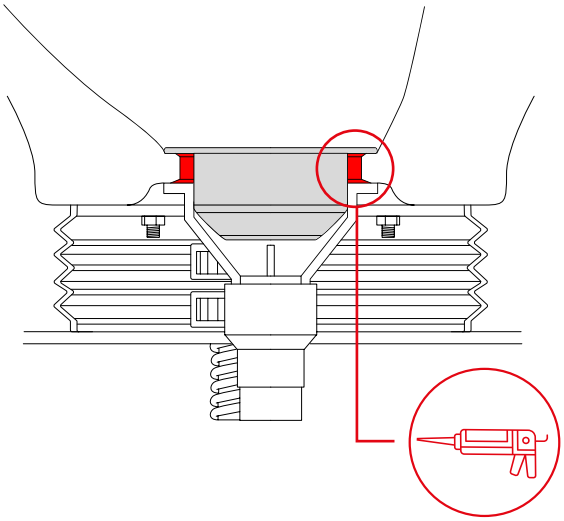

ES - En caso de fugas, secar previamente la zona y sellar con silicona la parte superior del desagüe a la cerámica
EN - In case of leaks, dry the area first and seal the top part of the drain to the ceramic with silicone.
FR - En cas de fuite, sécher préalablement la zone et sceller la partie supérieure du drain à la céramique avec du silicone.

❸

ES - Procura que la silicona selle completamente la junta
EN - Ensure the silicone completely seals the joint
FR - Veillez à ce que le silicone scelle complètement le joint

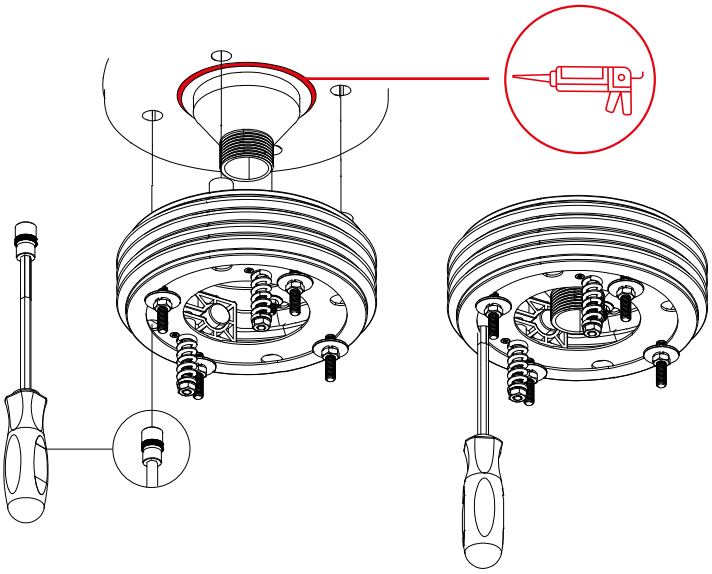

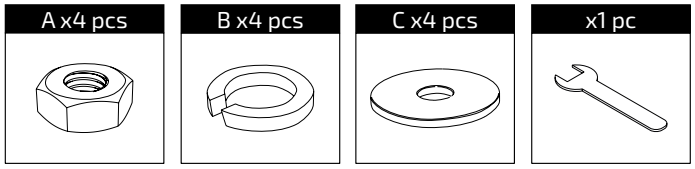

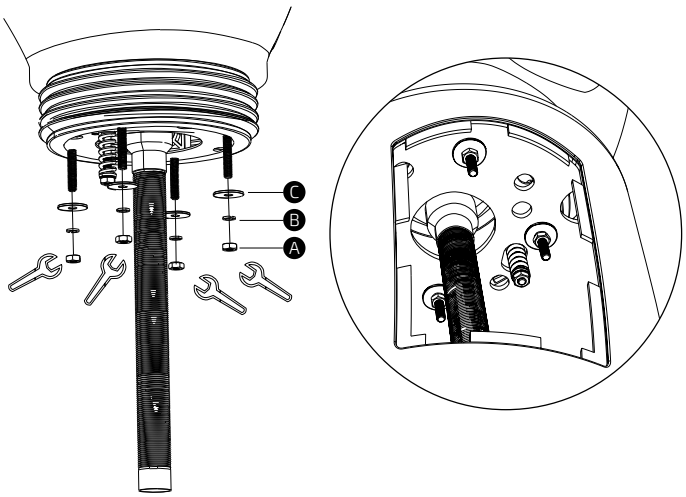

E-BASIL

Mi Salon

Información importante / Important Information / Informations importantes
Informació important / Wichtige Informationen / Informazioni importanti

ES

INFORMACIÓN
Lea todas las instrucciones antes de comenzar el ensamblaje. Guarde las instrucciones para uso futuro. Uso interior.

ADVERTENCIA
Utilizar solo como se pretende.

MONTAJE
Seguir las instrucciones de montaje adjuntas.

MANTENIMIENTO
Periódicamente se deben realizar tareas de mantenimiento revisando el estado del producto. Verifique que el producto esté en buen estado y funcionando. Compruebe si hay roturas periódicamente. Retire el producto del servicio cuando se produzca alguna condición que pueda considerarse insegura.

CUIDADO Y LIMPIEZA
Limpie la unidad con un paño húmedo o una esponja con agua tibia y jabón suave. Séquelo. No use limpiadores abrasivos, blanqueadores, solventes químicos ni detergentes fuertes.

GARANTÍA
2 años de garantía limitada.

EN

INFORMATION
Read all instructions before beginning assembly. Keep the instructions for future use. Indoor use.

WARNING
Use only as intended.

ASSEMBLY
Follow the attached assembly instructions.

MAINTENANCE
Periodic maintenance tasks should be performed by checking the condition of the product. Ensure the product is in good condition and functioning properly. Check for breaks regularly. Remove the product from service when any condition that could be considered unsafe occurs.

CARE AND CLEANING
Clean the unit with a damp cloth or sponge using warm water and mild soap. Dry thoroughly. Do not use abrasive cleaners, bleach, chemical solvents, or strong detergents.

WARRANTY
2-year limited warranty.

FR

INFORMATIONS
Lisez toutes les instructions avant de commencer l'assemblage. Conservez les instructions pour une utilisation future. Utilisation intérieure.

AVERTISSEMENT
Utiliser uniquement comme prévu.

ASSEMBLAGE
Suivez les instructions de montage ci-jointes.

ENTRETIEN
Des tâches d'entretien périodiques doivent être effectuées en vérifiant l'état du produit. Assurez-vous que le produit est en bon état et fonctionne correctement. Vérifiez régulièrement s'il y a des bris. Retirez le produit du service lorsqu'une condition pouvant être considérée comme dangereuse se présente.

ENTRETIEN ET NETTOYAGE
Nettoyez l'unité avec un chiffon humide ou une éponge à l'eau tiède et au savon doux. Séchez soigneusement. N'utilisez pas de nettoyants abrasifs, d'eau de Javel, de solvants chimiques ou de détergents puissants.

GARANTIE
Garantie limitée de 2 ans.

CAT

INFORMACIÓ
Llegeixi totes les instruccions abans de començar l'assemblatge. Guardeu les instruccions per a un futur ús. Ús interior.

ADVERTÈNCIA
Utilitzeu només segons el previst.

MUNTATGE
Seguiu les instruccions de muntatge adjuntes.

MANTENIMENT
S'han de realitzar tasques de manteniment periòdiques revisant l'estat del producte. Verifiqueu que el producte estigui en bon estat i funcioni correctament. Comproveu si hi ha trencaments periòdicament. Retireu el producte de l'ús quan es presenti alguna condició que pugui considerar-se perillosa.

CUIDAT I NETEJA
Netegeu la unitat amb un drap humit o una esponja amb aigua tèbia i sabó suau. Eixugueu bé. No utilitzeu netejadors abrasius, lleixius, solvents químics ni detergents forts.

GARANTIA
Garantia limitada de 2 anys.

DE

INFORMATIONEN
Lesen Sie alle Anweisungen, bevor Sie mit dem Zusammenbau beginnen. Bewahren Sie die Anweisungen für die zukünftige Verwendung auf.

WARNUNG
Nur wie vorgesehen verwenden.

MONTAGE
Befolgen Sie die beiliegenden Montageanleitungen.

WARTUNG
Regelmäßige Wartungsarbeiten sollten durchgeführt werden, indem der Zustand des Produkts überprüft wird. Stellen Sie sicher, dass das Produkt in gutem Zustand ist und ordnungsgemäß funktioniert. Überprüfen Sie regelmäßig auf Brüche. Entfernen Sie das Produkt aus dem Gebrauch, wenn eine Bedingung vorliegt, die als unsicher angesehen werden kann.

PFLEGE UND REINIGUNG
Reinigen Sie die Einheit mit einem feuchten Tuch oder Schwamm mit warmem Wasser und mildem Seifenreiniger. Trocknen Sie gründlich ab. Verwenden Sie keine Scheuermittel, Bleichmittel, chemische Lösungsmittel oder starke Reinigungsmittel.

GARANTIE
2 Jahre eingeschränkte Garantie.

IT

INFORMAZIONI
Leggere tutte le istruzioni prima di iniziare il montaggio. Conservare le istruzioni per un uso futuro. Uso interno.

AVVERTENZA
Utilizzare solo come previsto.

MONTAGGIO
Seguire le istruzioni di montaggio allegate.

MANUTENZIONE
È necessario eseguire periodicamente attività di manutenzione controllando lo stato del prodotto. Assicurarsi che il prodotto sia in buone condizioni e funzioni correttamente. Controllare periodicamente la presenza di rotture. Rimuovere il prodotto dall'uso quando si presenta una condizione che potrebbe essere considerata insicura.

CURA E PULIZIA
Pulire l'unità con un panno umido o una spugna con acqua tiepida e sapone neutro. Asciugare bene. Non utilizzare detergenti abrasivi, candeggina, solventi chimici o detergenti forti.

GARANZIA
Garanzia limitata di 2 anni.

Futuras actualizaciones
Future updates
Mises à jour futures
Futures actualitzacions
Zukünftige Aktualisierungen
Aggiornamenti futuri

Calidad certificada
Certified quality
Qualité certifiée
Qualitat certificada
Zertifizierte qualität
Qualità certificata

Intermón Oxfam
Mirplay colabora con la ong:
Mirplay collaborates with ngo:
Mirplay participe à l'ong:
Mirplay collabora amb l'ong:
Mirplay arbeitet mit der ngo zusammen:
Mirplay collabora con l'ong:

Mirplay®
Designed in Barcelona
Mobles Mir i Equipaments, S.L.
VAT No. ES-B61472866
info@mirplay.com
www.mirplay.com